BCS-P-A170

Adapter puszka montażowa do kamer FishEye serii POINT
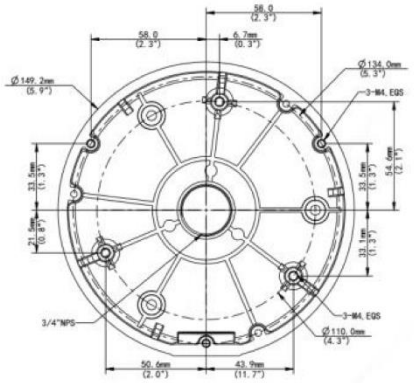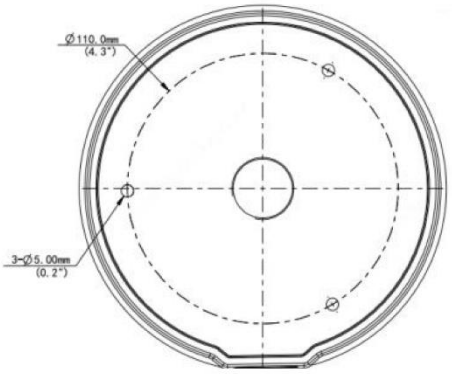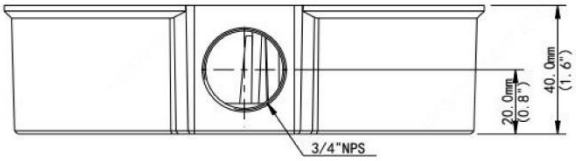
- Wykonany z aluminium malowany na biało
- Śruby montażowe w zestawie
- Rozmiar i otwory montażowe dostosowane do kamery
- Gumowa uszczelka zapewniająca szczelność
- Waga 0.31kg
- Gwint ¾”
- Wymiary Φ149.2×40mm
- Kompatybilność: BCS-P-629R3SA